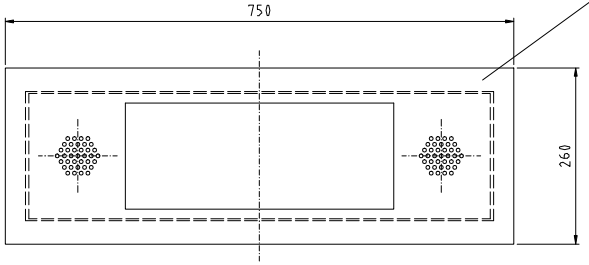

surface, front cover:

.....

.....

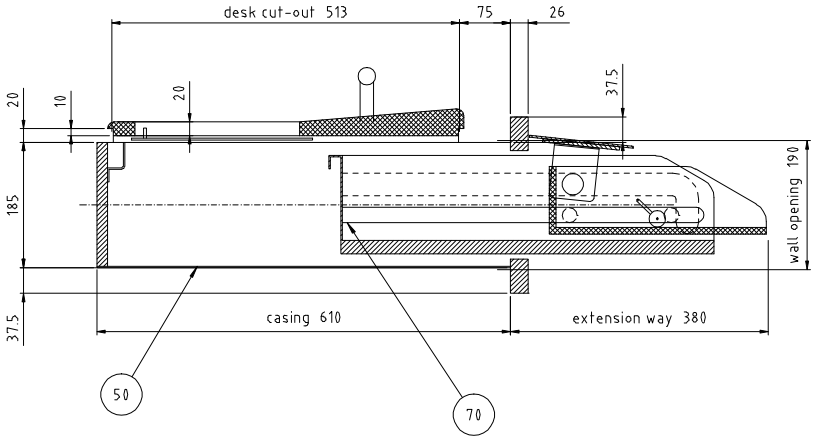

surface, inner cover:

.....

.....

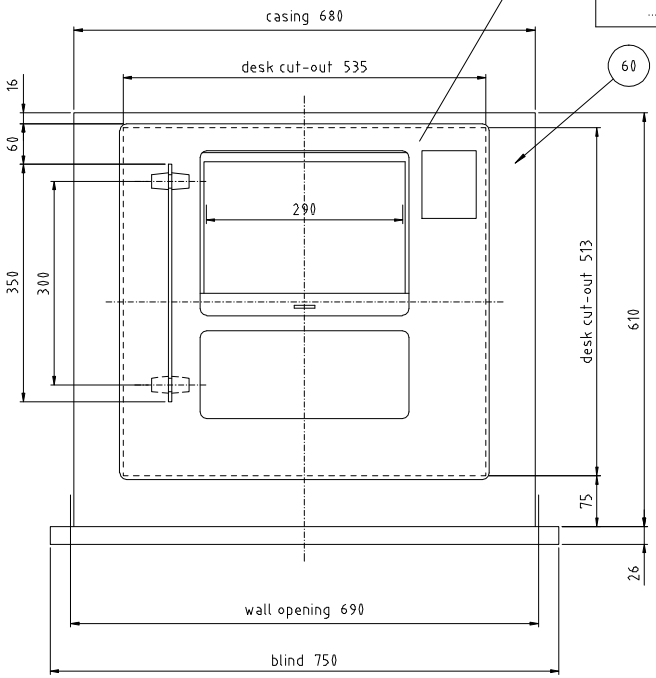

60 cover frame

Front-opening counter P 7090

production ..... pcs.

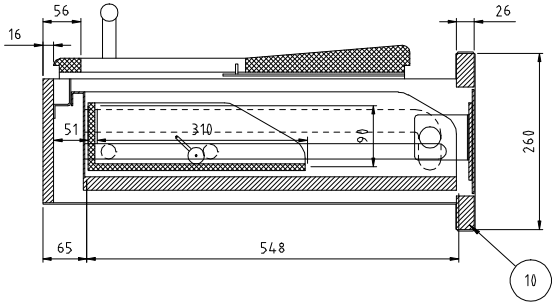

status: 01.10.2008, Glaser K.

approval for production

date:

stamp and signature

Allgemeintoleranzen DIN ISO 2768-1m
Tolerierung DIN ISO 8015

	Über 6 bis 30	Über 30 bis 120	Über 120 bis 400	Über 400 bis 1000	Über 1000 bis 2000
bis 6 ±0,1	±0,2	±0,3	±0,3	±0,5	±1,2
für Geradheit und Ebenheit ISO 2768 Toleranzklasse K					
±0,15	±0,1	±0,2	±0,4	±0,6	±0,8
für Rechtwinkligkeit ISO 2768 Toleranzklasse K					
0,1	0,3	0,4	0,6	0,8	1

Das Urheberrecht an dieser Zeichnung und sämtlicher Beilagen verbleibt bei uns. Sie sind den Empfänger nur zum persönlichen Gebrauch anvertraut. Wiederungerechtfertigte Benutzung oder sie nicht vertraulichkeit, nicht dritten Personen mitgeteilt oder zugänglich gemacht werden. Widerrechtliche Benutzung durch den Empfänger oder Dritte hat zivil- und strafrechtliche Folgen.

SITEC
SITEC GMBH
SICHERHEITSEINRICHTUNGEN
JOHANN-GEORG-HERZOG-STR. 19
D-96369 Weissenbrunn
TELEFON : 09261/80750
TELEFAX : 09261/807510

Auftrag: P 7090
Projekt-Nr.: P 7090
Kunde:

Vers.	Änderung	Datum	Name
1	Blendenkonstruktion geändert	02.05.07	Gl.

Werkstoff:

Wenn ohne Angabe:
Kanten: Grat frei A-1,2
Oberfläche: DIN ISO 1302 Reihe2 Rz 51

	Name	Datum
Erstellt	Glaser	17.12.2008
Geändert	Glaser	25.02.2009
Geprüft		

Massstab: 1:5 Format: A2
Zeichnungsnummer: 7.7090.00 Index: 1

Benennung: P 7090 customer´s drawing standard

Artikel-Nr.:

Dosname: X:\P7090\7_7090_00_1_2.DWG

Ursprung: